INCOPERFIL®
INGENIERÍA Y CONSTRUCCIÓN DEL PERFIL
Ingeniería y Construcción del Perfil S.A
C/Nou, 16 (P.I. Mas del Polio)
Tel. 96 121 1778 Fax. 96 121 1504
www.incoperfil.com
email: comercial@incoperfil.com

VENTILACION DINÁMICA

VEOLO - D

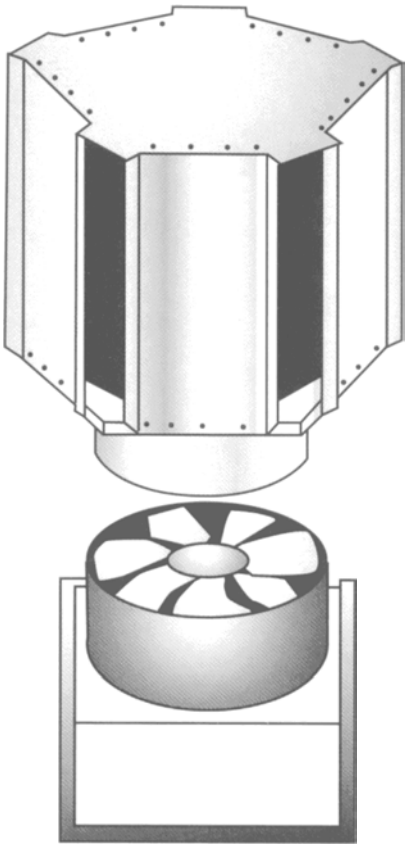

Mitra

VENTILACIÓN FORZADA

Nuestra gama de ventiladores estáticos VEOLO –D, se pueden equipar con un electroventilador, con lo que conseguimos las siguientes **VENTAJAS**:

- Ajustamos a nuestra necesidad el volumen de aire a extraer
- Decidimos el tiempo y el momento de extracción
- No dependemos de agentes ex ternos

Características Técnicas

Dimensiones en mm

MODELO	Altura	Diámetro de cuello	Peso aprox. en kg	Aspiración máxima m²/h
Veolo-D-III	485	325	24	2400
Veolo-D-IV	685	420	39	5200
Veolo-D-V	855	524	60	10.200
Veolo-D-VI	1.025	645	76	16.450
Veolo-D-VII	1.155	721	92	22.150
Veolo-D-VIII	1.240	810	137	26.000

Todos los aparatos llevan incluida la base de unión a cubierta (mitra) ajustable a la separación de correas y a la pendiente de la misma