INCOPERFIL®

INGENIERÍA Y CONSTRUCCIÓN DEL PERFIL

Catálogo encofrado perdido

Oficinas Centrales Prefabricados Montalbán y Rodríguez S.A. (Murcia) - España
600 m² de perfil INCO 70.4 Curvado
MCEA | Arquitectura

En Incoperfil la innovación continua es nuestra principal estrategia, los productos que ofrecemos son el resultado de más de 40 años de colaboración directa con todos los agentes del proyecto en la búsqueda de las soluciones constructivas más eficientes.

Ponemos a disposición de su proyecto todos nuestros conocimientos, herramientas y experiencia para que logre materializarlo de acuerdo a sus expectativas.

Perfiles de encofrado

INCO 30.4 Encofrado

Long. fabricación (m): min 2 / max 12

Espesor (mm) / Peso (kg/m²)

0,6	0,7	0,75	0,8	1,0	1,2
5,36	6,25	6,7	7,14	8,93	10,71

INCO 30.5 Encofrado

Long. fabricación (m): min 2 / max 12

Espesor (mm) / Peso (kg/m²)

0,6	0,7	0,75	0,8	1,0	1,2
5,61	5,55	7,01	7,48	9,35	11,22

INCO 44.4 Encofrado

Long. fabricación (m): min 2 / max 14

Espesor (mm) / Peso (kg/m²)

0,6	0,7	0,75	0,8	1,0	1,2
6,01	7,01	7,51	8,02	10,02	12,02

INCO 70.4 Encofrado

Long. fabricación (m): min 2 / max 14

Espesor (mm) / Peso (kg/m²)

0,6	0,7	0,75	0,8	1,0	1,2
7,01	8,18	8,77	9,35	11,69	14,02

INCO 100.3 Encofrado

Long. fabricación (m): min 2 / max 23

Espesor (mm) / Peso (kg/m²)

0,6	0,7	0,75	0,8	1,0	1,2	1,5
7,14	8,33	8,93	9,52	11,9	14,28	17,85

INCO 155.3 Encofrado

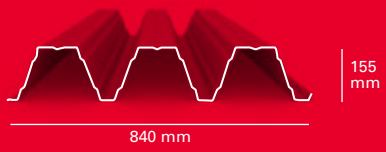

Long. fabricación (m): min 2 / max 23

Espesor (mm) / Peso (kg/m²)

0,6	0,7	0,75	0,8	1,0	1,2	1,5
8,42	9,82	10,52	11,22	14,02	16,83	21,03

Rehabilitación oficinas centrales (Valladolid) - España
3.500 m² INCO 70.4 Colaborante
Oscar M. Ares Álvarez arquitectura

Sistema de encofrado perdido

Soluciones de forjado rápidas y ligeras para su proyecto. Nuestra gama de perfiles grecados está diseñada para soportar el peso del hormigón y las cargas de ejecución durante la fase de construcción. A diferencia del sistema de forjado colaborante, el perfil grecado no colabora a nivel resistente con el hormigón una vez que haya fraguado.

- Sistemas versátiles que se adaptan a cualquier tipo de estructura
- Reducen el tiempo de ejecución
- Consiguen resistencias al fuego de hasta REI 240 sin necesidad de proyectar
- Permiten luces de hasta 6 m sin necesidad de apuntalamiento
- Disponga el forjado embebido en la estructura para incrementar la altura libre

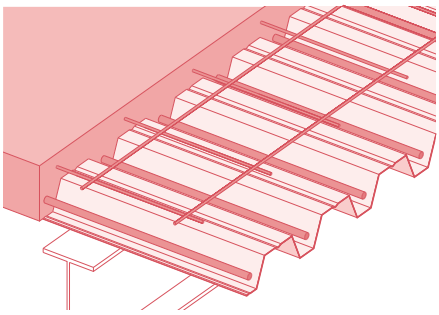

Soporte:
INCO 30.4 Encofrado INCO 30.5 Encofrado INCO 44.4 Encofrado

Proyecto residencial (Madrid) – España
10.000 m² INCO 100.3 Colaborante
AFCA Teccon S.L.

Productos destacados

INCO 70.4 Encofrado

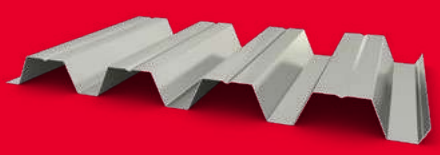

- Maximiza la altura libre entre forjados
- Sin apuntalamiento hasta 4 m
- Espesores: 0,75 – 1,2 mm
- Cantos de forjado desde 110 mm
- Hasta 2.500 m² / transporte

INCO 100.3 Encofrado

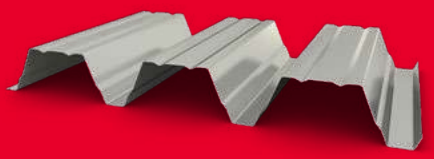

- Ligero y resistente
- Sin apuntalamiento hasta 5 m
- Espesores: 0,75 – 1,5 mm
- Cantos de forjado desde 140 mm
- Hasta 2.500 m² / transporte

INCO 155.3 Encofrado

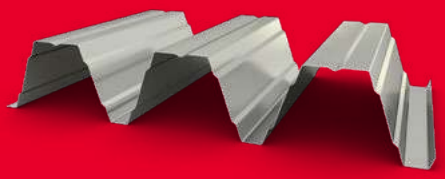

- Robustez y confort acústico
- Sin apuntalamiento hasta 6 m
- Espesores: 0,75 – 1,5 mm
- Cantos de forjado desde 200 mm
- Hasta 2.100 m² / transporte

Encofrado perdido

- Agilice el montaje utilizando únicamente un mallazo como armado de negativos
- Disponga de una plataforma segura de trabajo durante la fase de ejecución
- Funciona como arriostramiento de la estructura durante su puesta en obra
- Requiere armado de positivos para garantizar su comportamiento resistente
- Solicite soporte técnico e informes de cálculo específicos para su proyecto

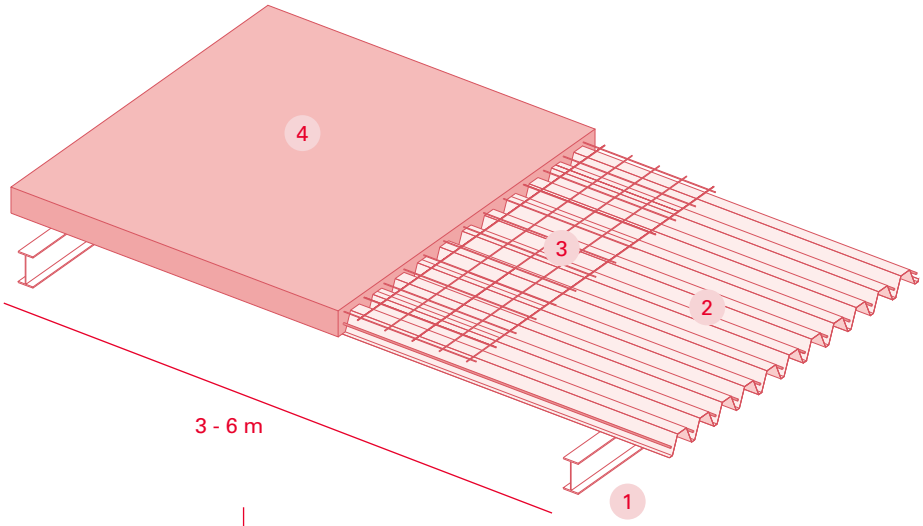

1. Estructura principal
2. Perfil de soporte
3. Armadura antifisuración y positivos
4. Hormigón

Soporte Autoportante:
INCO 70.4 Encofrado INCO 100.3 Encofrado INCO 155.3 Encofrado

Comience a diseñar
su encofrado perdido:

www.incoperfil.com/encofrado-perdido

Comience a diseñar su proyecto

Encuentre en nuestra web toda la documentación técnica que necesita para comenzar a diseñar su proyecto.

www.incoperfil.com/soluciones

Dispone de formularios para solicitar un informe específico para su proyecto.

www.incoperfil.com/cyd

Solicite soporte a nuestro departamento técnico para diseñar y seleccionar el sistema más adecuado.

dpto_tecnico@incoperfil.com

Materiales:

Ambiente exterior / Años durabilidad		10	15	20	25	30	35	40
C2	Atmósferas con bajo nivel de polución. Áreas rurales	GRANITE25	PVDF25	PVDF35 HDS35 HDX55	HDX55	HDX55+	HDX75+	HDX75+
C3	Áreas urbanas o industriales con polución media							
C3M	Áreas marinas o costeras. De 3 a 20 km del mar							
C4	Áreas Industriales. Alta polución	HDX55			PRISMA65 HDX75+	HPS200		
C4M	Áreas costeras. Salinidad moderada. De 1 a 3 km del mar	PVDF35 HDS35 HDX55	HDX55+		HDX75+			
C5M	Áreas costeras y de alta mar con alta salinidad. De 300 m a 1 km del mar	HDX55+ PRISMA65 HPS200		ZM310 / PRISMA65 HDX75+ HPS200				
	Áreas costeras y de alta mar con alta salinidad. De 0 m a 300 m del mar"	HDX75+	HPS200 PRISMA65					
Ambiente interior								
A1	Oficinas, escuelas, viviendas, almacenes secos	GRANITE15-						
A2	Polideportivos, cines, almacenes fríos, supermercados	GRANITE25-						
A3	Industria, alimentos procesados, cocinas y baños	GRANITE25	HDS35	HDX55				
A4	Fábrica procesos húmedos, tratamiento aguas	PVDF35+ HDS35+	HDX55+	HDX75+				
	Piscinas, lavado vehículos	HDX55+	HDX75+					
A5	Siderúrgica, planta reciclaje, industria papel, incineradora, procesado pescado	HDX75+	L CONTROL120					

- Durabilidad esperada en años a la no perforación de la chapa y no desprendimiento de la pintura para aceros recubiertos. La durabilidad esperada únicamente es válida para soluciones multicapa. Valores de durabilidad orientativos, consultar zonas geográficas de aplicación y condiciones con nuestro departamento técnico.
- El recubrimiento metálico mínimo será Z225 exceptuando materiales con símbolo (-) Z140 y (+) Z275. Los materiales PRISMA65, HPS200, L CONTROL120 dispondrán de un recubrimiento mínimo ZA255. La imprimación mínima de la cara no expuesta será de 5 micras para GRANITE15- , GRANITE25 y PVDF25, de 7 micras para L CONTROL120 y FARM35 +, de 10 micras para HDX55, PRISMA65 y HPS200 y de 12 micras para PVDF35, HDS35, HDX55+, HDX75+.
- Otros materiales como acero corten, acero inoxidable o aluminio, bajo demanda.

Colores

- Consulte la disponibilidad de existencias en estos y otros colores

S3009 Rojo Teja	S5019 Azul Lago	S6005 Verde Navarra	R9001 Blanco Crema	S9002 Blanco Ostra	S9003 Blanco Pirineo	R9006 Gris Metalizado	R9010 Blanco Puro	R7015 Gris Pizarra	R7032 Gris Guijarro	R3000 Rojo Vivo

Accesorios

Iluminación natural

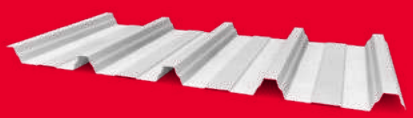

Aproveche la luz natural utilizando nuestros perfiles translúcidos de poliéster o policarbonato.

www.incoperfil.com/iluminacion-natural

Ventilación

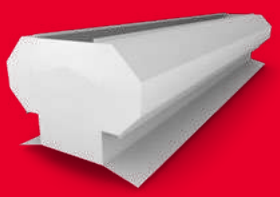

Renueve el aire, evacúe el calor y reduzca la humedad y el riesgo de condensaciones.

www.incoperfil.com/ventilacion-industrial

Rematería

Resuelva cualquier encuentro de su proyecto asegurando la estanqueidad y continuidad de color.

www.incoperfil.com/remateria

C.E.I.P. Marie Curie (Sevilla) - España
1.300 m² de perfil INCO 155.3 Curvado

Comience a diseñar
su proyecto:

www.incoperfil.com/soluciones

INCOPERFIL®
INGENIERÍA Y CONSTRUCCIÓN DEL PERFIL

Localice a su comercial:
www.incoperfil.com/donde-estamos

Incoperfil
Ingeniería y Construcción del Perfil, S.A.
C/Nou, 16-27 Pol. Industrial Mas del Polio
46469 Beniparrell (Valencia), España

Tel : +34 96 121 17 78
info@incoperfil.com
www.incoperfil.com

10.2026

www.incoperfil.com